Câble USB 3.0 à visser RALLONGE DE MONTAGE Af/Am 30cm (distance des vis 30mm)

Numéro d'article ALEX-030
Longueur 300mm

Description du produit

Câble USB 3.0 à visser / rallonge de montage, 30cm, prise A femelle (2 vis) vers prise A mâle, USB 3.0 Super Speed, vis incluses, noir

.

Plus d'images

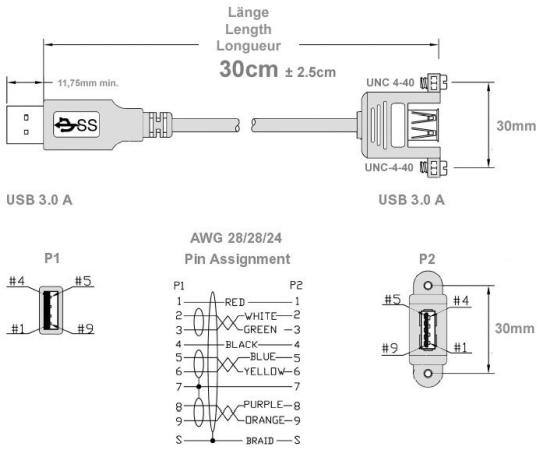

Kabelmaterial von COPARTNER
COPARTNER
USB 3.0 Cable E119932 UL AWM 20276 80°C 30V VW-1 COPARTNER

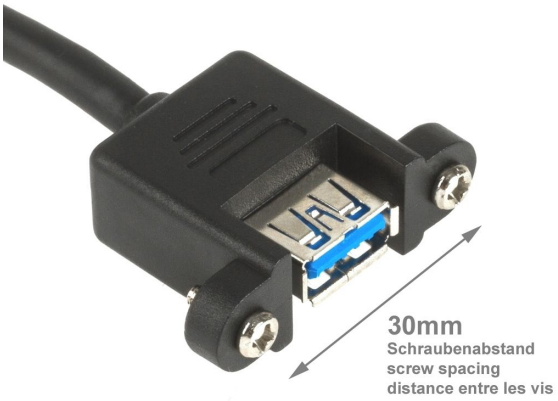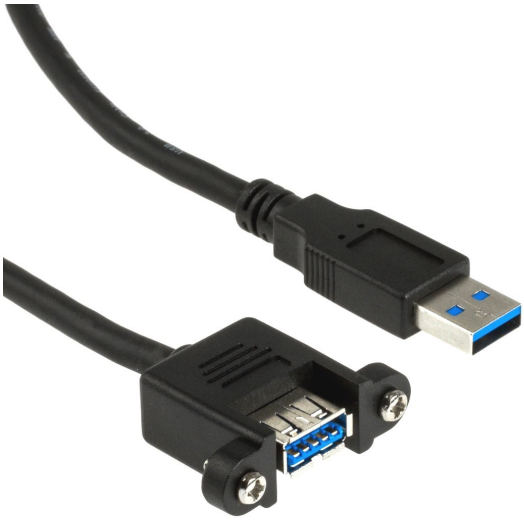
30mm
Schraubenabstand
screw spacing
distance entre les vis