Rallonge USB AA coudé 90 VERS LE HAUT 2m

Numéro d'article CU-XAU-20-BK
Longueur 2000mm

Description du produit

Rallonge USB AA coudé 90 VERS LE HAUT 2m

.

Plus d'images

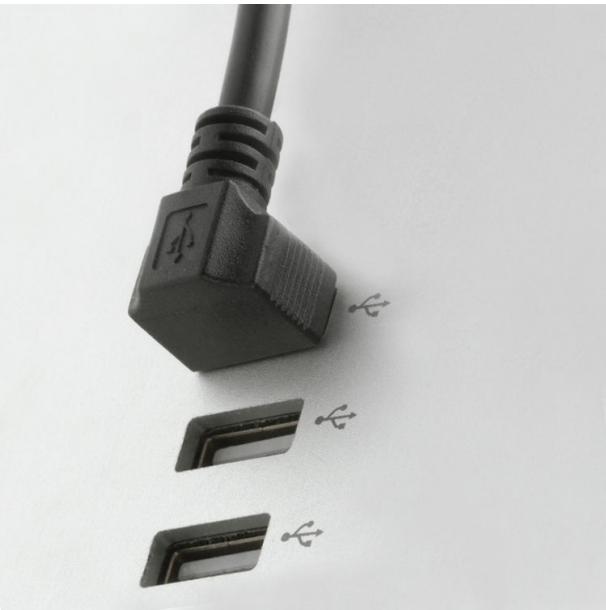

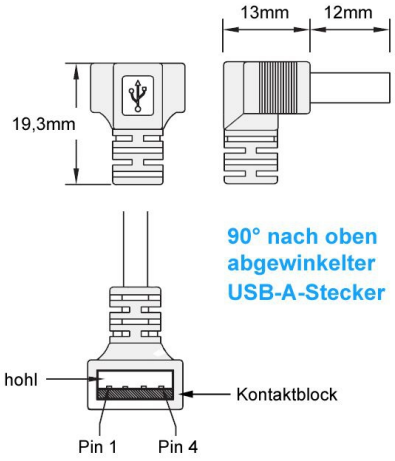
13mm
12mm
19,3mm
90° nach oben
abgewinkelter
USB-A-Stecker
hohl
Kontaktblock
Pin 1
Pin 4

USB