Câble MINI USB coudée: USB A vers MINI-B 90° À DROITE 2m

Numéro d'article CU-B2RS-20
Longueur 2000mm

Description du produit

Câble USB avec connecteur MINI B coudé 90° À DROITE, 2m, connectique: prise USB A mâle (pas coudée) vers très petite prise USB MINI B à 5 broches mâle (coudée), Hi-Speed USB 2.0, couleur: noir

Caractéristiques principales

- Câble de connexion USB 2.0 avec Mini B coudée à 90°
- Longueur : environ 2 mètres | 2m
- CONNECTEUR 1 : USB 2.0 de type Mini-B mâle coudée à 90° DROITE (vers le périphérique / downstream)
- CONNECTEUR 2 : USB 2.0 de type A mâle (côté système / upstream)
- fiche Mini B particulièrement petite et coudée
- contacts dorés
- double blindage (feuille + tresse)
- calibre des fils : AWG 28 (brins de données) et 24 AWG (brins d'alimentation)
- USB 2.0 High Speed + compatibilité descendante avec l'USB 1.1
- convient pour 480 MBit/s (high speed), 12 MBit/s (full speed) et 1.5 MBit/s (low speed)
- diamètre du câble : environ 4,5 mm
- poids : environ 61,5gr (sans emballage)
- couleur : noir
- conforme aux normes CE, WEEE/DEEE et RoHS

Plus d'images

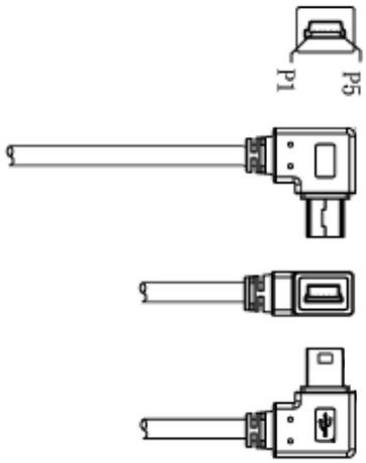

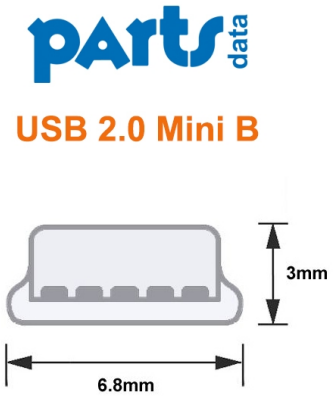
parts data
USB 2.0 Mini B
3mm
6.8mm

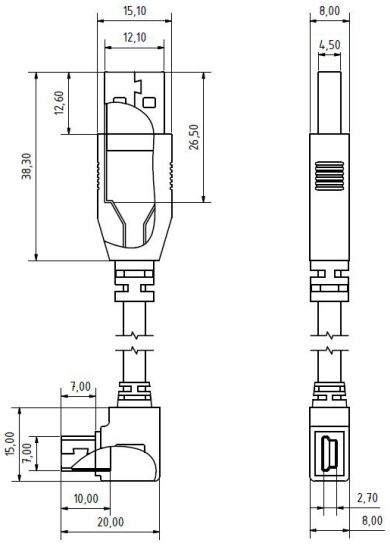
15,10
12,10
12,60
26,50
38,30
7,00
15,00
7,00
10,00
20,00
8,00
4,50
2,70
8,00

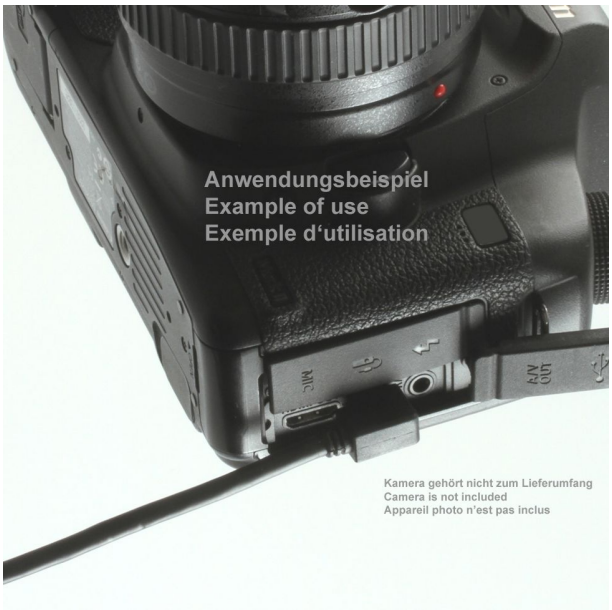
Anwendungsbeispiel
Example of use
Exemple d'utilisation
MIC
AV OUT
Kamera gehört nicht zum Lieferumfang
Camera is not included
Appareil photo n'est pas inclus

nach links
left
à gauche
USB Mini B
nach rechts
right
à droite

13mm