Câble USB avec prise A coudée 90° VERS LE HAUT 40cm

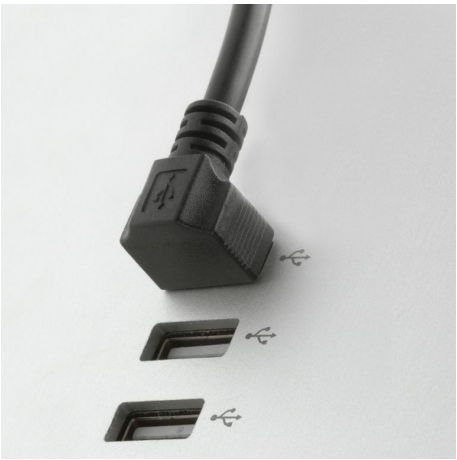

Numéro d'article CU-AUP-04
Longueur 400mm

Description du produit

Câble USB avec connecteur A coudé 90° VERS LE HAUT, très court 40cm, Hi-Speed USB 2.0, haute qualité avec double blindage et AWG28/1P AWG24/2C, connectique: prise USB type A mâle (coudée) vers prise USB type B mâle (pas coudée), couleur: noir

.
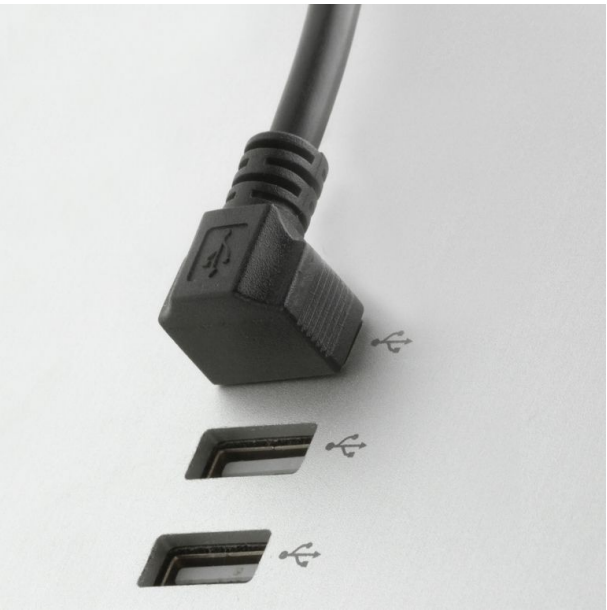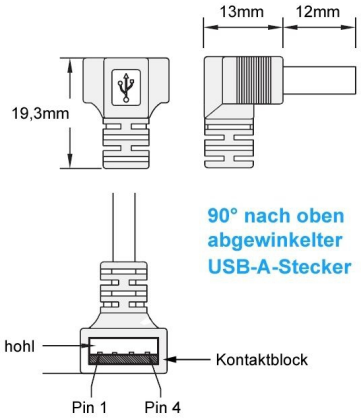
Plus d'images