Rallonge USB AA coudé 90 VERS LE HAUT 1m

Numéro d'article CU-XAU-10-BK
Longueur 1000mm

Description du produit

Rallonge USB AA coudé 90 VERS LE HAUT 1m

.

Plus d'images

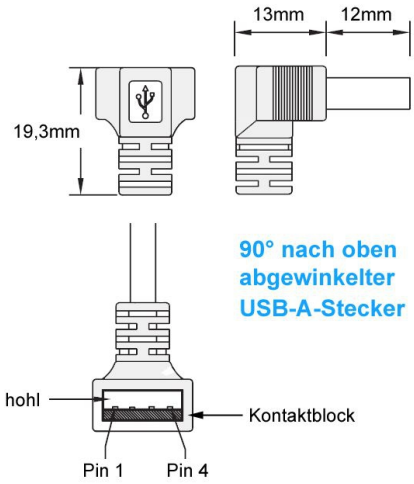
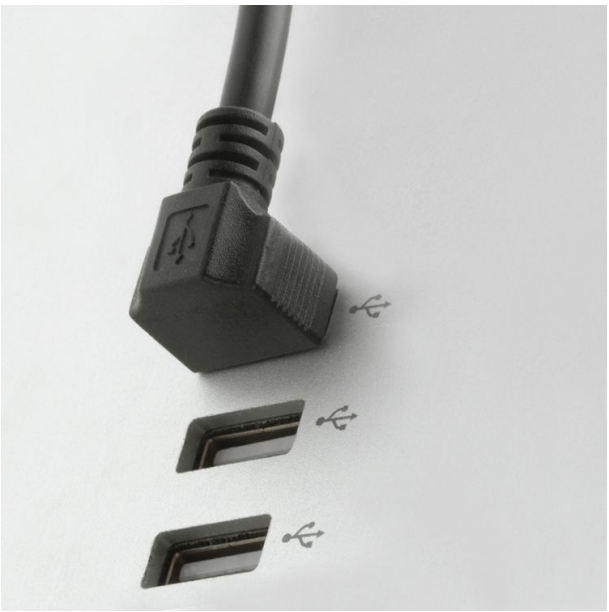
USB
USB
CARD
POWER
MIC
SPK