Câble USB 2.0, A mâle vers Mini-B mâle coudé 90° VERS LE BAS, 3m

Numéro d'article ANG-D-030
Longueur 3000mm

Description du produit

Câble USB 2.0 avec connecteur Mini B coudé 90° VERS LE BAS, Hi-Speed USB 2.0, connectique: prise USB A mâle (pas coudée) vers prise USB MINI B à 5 broches mâle (coudée), couleur: noir, 3m

Caractéristiques principales

- Câble USB 2.0 coudé MINI B
- Connexion 1 : prise USB 2.0 A droite (mâle)
- Connexion 2 : prise USB 2.0 MINI B coudée à 90° vers le bas (mâle)
- Double blindage avec blindage par feuille + blindage tressé
- Fils en cuivre (CU)
- 28AWG/1P & 28AWG/2C (7x 0.12 BC)
- Fils de données à paires torsadées
- Diamètre du câble : 3,5 mm +/- 0,1 mm
- Compatibilité USB 2.0 + compatibilité descendante avec USB 1.1
- Convient pour 480 MBit/s (high speed), 12 MBit/s (full speed) et 1.5 MBit/s (low speed)
- Angled DOWN signifie : angle de 90° par rapport au côté large du connecteur MINI B
- Application : Connexion de périphériques USB 2.0 tels que des concentrateurs USB, des lecteurs de cartes, des appareils photo numériques, etc. à l'ordinateur.
- Couleur : noir
- Numéro de tarif douanier : 85444290
- CE, WEEE (DEEE), conforme à la directive RoHS (Restriction of Hazardous Substances, norme de protection de l'environnement)

Plus d'images

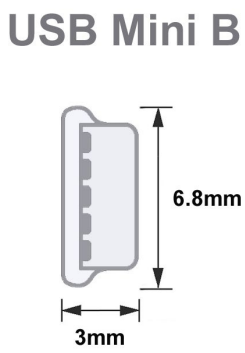

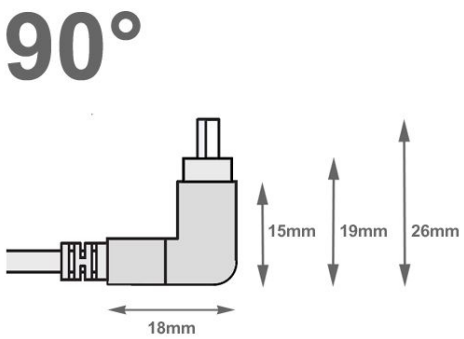

90°
Trapezform
trapezium shape
forme trapézoïdale
3mm
6.8mm