Câble USB 3.0 AB 180cm qualité PREMIUM noir

Numéro d'article BU-180-SW
Longueur 1800mm

Description du produit

Câble USB 3.0, 1.8m, Super-Speed (max. 5Gbps), connectique: fiche USB3 A mâle - fiche USB3 B mâle, cordon de haute qualité, couleur: noir

.
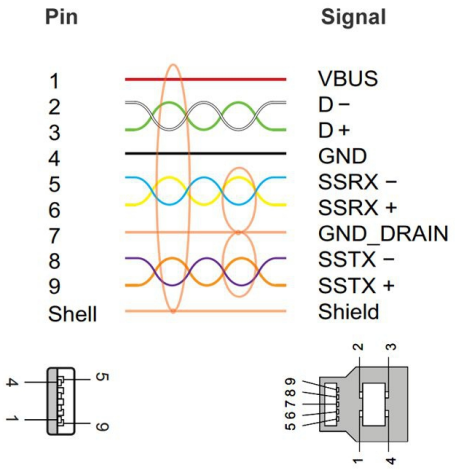
Plus d'images