Câble USB 3.0 à visser RALLONGE DE MONTAGE Af/Am 2m (distance des vis 30mm)

Numéro d'article ALEX-200
Longueur 2000mm

Description du produit

Câble USB 3.0 à visser / rallonge de montage, 2m, prise A femelle (2 vis) vers prise A mâle, USB 3.0 Super Speed, vis incluses, noir

.
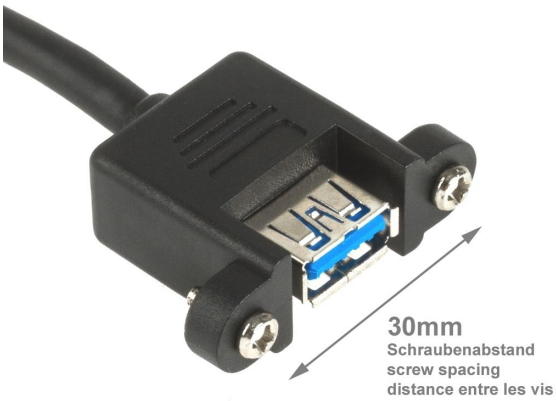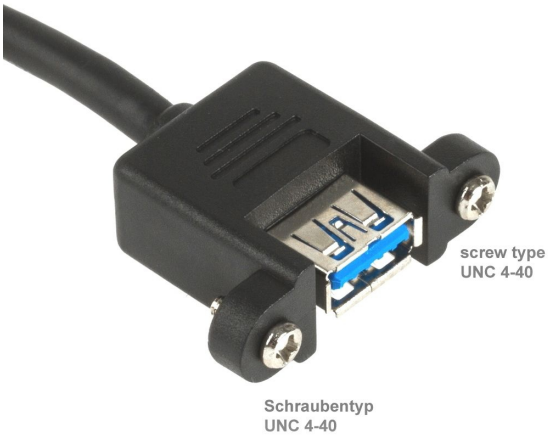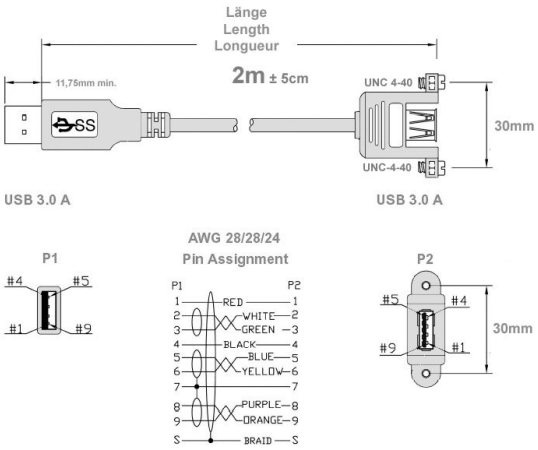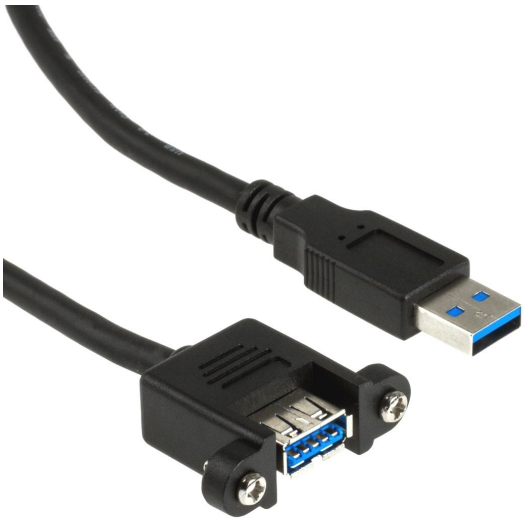
Plus d'images