Câble USB 2.0 pour montage sur panneau, B femelle (2 vis) vers B mâle, 1m

Numéro d'article	CU-MB-10
Longueur	1000mm

Description du produit

Câble USB à visser / rallonge de montage, 1m, prise USB B femelle (2 vis) vers prise USB B mâle, Hi-Speed USB 2.0 (haute qualité 28AWG1P / 24AWG2C), noir

.

Plus d'images

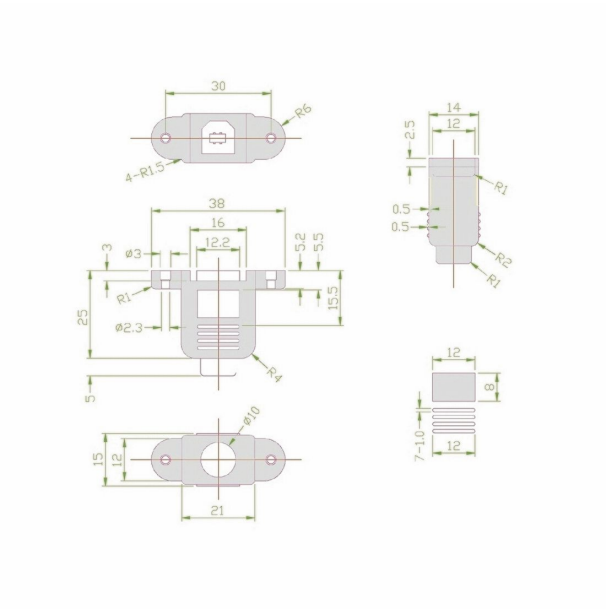

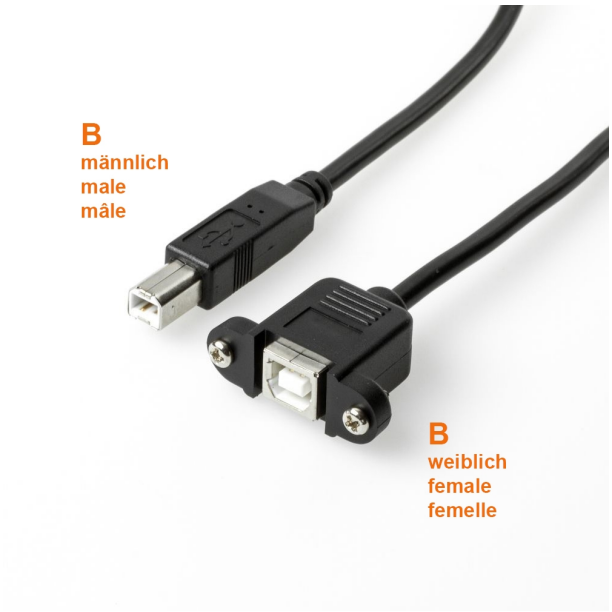

E238846 UL AWM 2725 80°C 30V VW-1

UNC 4/40

30mm
Schraubenabstand
screw distance
distance entre les vis

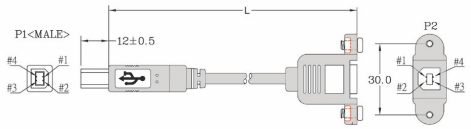
L
P1<MALE>
12±0.5
#4
#1
#3
#2
P2
30.0
#1
#4
#2
#3