Câble USB 3.0 AB Qualité PREMIUM+ avec des lignes épaisses AWG26/28/22, 5m

Numéro d'article	BU-500-HQ
Longueur	5000mm

Description du produit

Câble USB 3.0, 5m, qualité PREMIUM+ avec des lignes épaisses AWG26/28/22 (cuivre), connectique: fiche USB3 A mâle - fiche USB3 B mâle, SuperSpeed (max. 5Gbps), couleur: noir

.

Plus d'images

AWG Tabelle / Amerikanischer Litzenaufbau

AWG Nummer	Querschnitt mm²	Außen-Durchmesser Ø mm
22	0,326	0,6440
26	0,129	0,4050
28	0,0810	0,3210

AWG = American Wire Gauge = Kodierung für Drahtdurchmesser
siehe auch https://de.wikipedia.org/wiki/American_Wire_Gauge

... je kleiner die AWG-Zahl
desto dicker das Kabel !

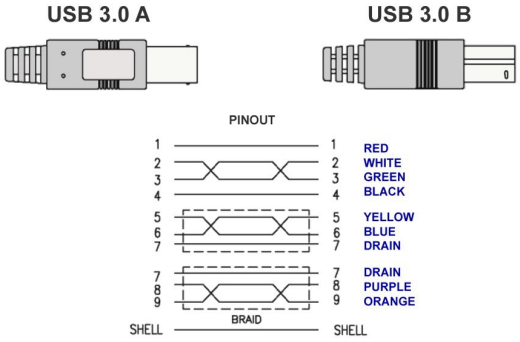

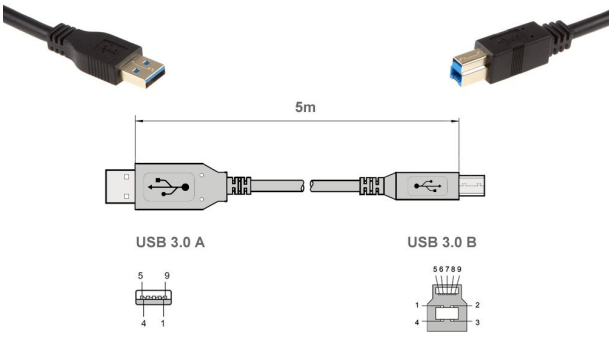
5m
USB 3.0 A
USB 3.0 B
5 9
4 1
5 6 7 8 9
1 2
4 3

USB 3.0