Câble HDMI pour montage sur panneau, A femelle vissable vers A mâle, 4K2K, 60cm

Numéro d'article HX-HDMI-06
Longueur 600mm

Description du produit

Câble HDMI pour montage sur panneau, A femelle vissable vers A mâle, 4K2K, 60cm, 2 vis inclus, compatible avec HDMI High Speed ??avec Ethernet

Informations techniques

- Câble de montage sur panneau HDMI
- Câble adaptateur pour installation avec 2 vis
- Longueur : environ 0,6 mètre | 60cm
- HDMI **4K2K@60Hz** (4096x2160@60HZ 4:2:0 8bit, HD-TV)
- Connecteur 1 : HDMI A femelle (19 broches) peut être vissé
- Connecteur 2 : HDMI A mâle (19 broches)
- 2 vis de type UNC-4/40 (incluses dans la livraison)
- Ouverture nécessaire du boîtier de la prise HDMI à visser : environ 8x18mm
- Distance entre les trous des vis : 25 mm
- Longueur de la vis : environ 15 mm (sans tête)
- Affectation du câble HDMI : 1 à 1 (tous les 19 contacts)
- Compatibilité HDMI : HDMI 2.0 (3D, Deep Colour) HDCP 2.2, avec Ethernet
- Couleur : noir
- Numéro de tarif douanier pour le câble HDMI : 85444290
- Conformité CE, DEEE, RoHS selon les directives de l'UE : (EU) 2015/863 et 2011/65/EU

Plus d'images

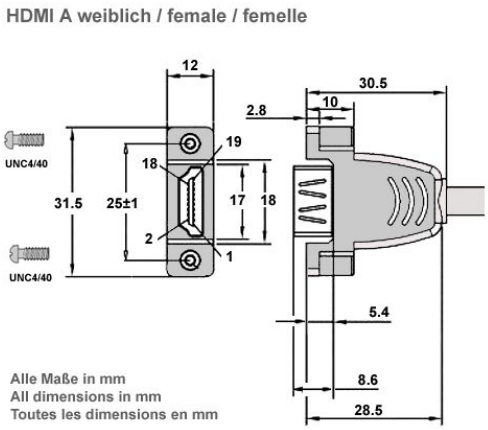

COPARTNER