Câble USB 2.0 pour montage sur panneau, B femelle (2 vis) vers B mâle, 30cm

Numéro d'article	CU-MB-03
Longueur	300mm

Description du produit

Câble USB à visser / rallonge de montage, 30cm, prise USB B femelle (2 vis) vers prise USB B mâle, Hi-Speed USB 2.0 (haute qualité 28AWG1P / 24AWG2C), noir

.

Plus d'images

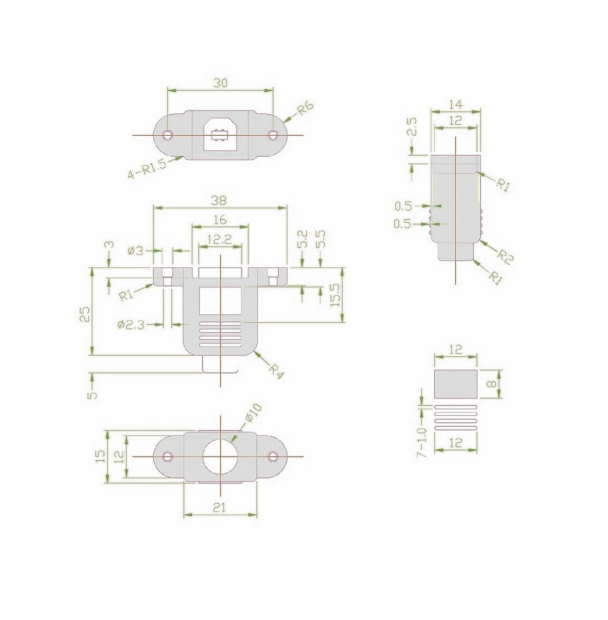
30
R6
4-R1.5
38
16
12.2
3
ø3
5.2
5.5
R1
15.5
25
ø2.3
R4
5
ø10
15
12
21
14
12
2.5
R1
0.5
0.5
R2
R1
12
8
7-1.0
12

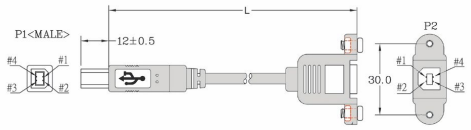
L
P1<MALE>
12±0.5
#4
#1
#3
#2
P2
30.0
#1
#4
#2
#3