Câble DB15 mâle vers mâle, connexion 1-vers-1, 10m

Numéro d'article K5139.10
Longueur 10000mm

Description du produit

Câble DB15 mâle vers mâle (DSub15 m/m), entièrement blindé, 15 broches, connexion 1-1, 2-2, 3-3 .... 15-15, couleur: grise, connecteurs entièrement moulés avec vis de serrage, longueur 10m

Description du produit

- type de produit: Câble série
- connecteur 1: DB15, 15 broches mâle
- connecteur 2: DB15, 15 broches femelle
- connexion des broches: 1-1, 2-2, 3-3 15-15
- connecteurs entièrement moulés
- avec vis de serrage pour une connexion rapide et facile en permanence
- vis de pouce UNC 4/40
- blindage en aluminium pour une protection renforcée contre les interférences EMI/RFI
- couleur: gris
- longueur du cable: 5m
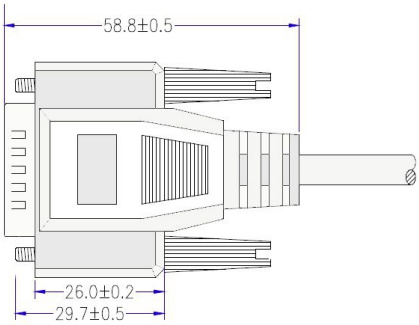
Plus d'images