Câble USB avec prise A coudée 90° VERS LE HAUT 1m

Numéro d'article CU-AUP-10
Longueur 1000mm

Description du produit

Câble USB avec connecteur A coudé 90° VERS LE HAUT, 1m, Hi-Speed USB 2.0, haute qualité avec double blindage et AWG28/1P AWG24/2C, connectique: prise USB type A mâle (coudée) vers prise USB type B mâle (pas coudée), couleur: noir

.

Plus d'images

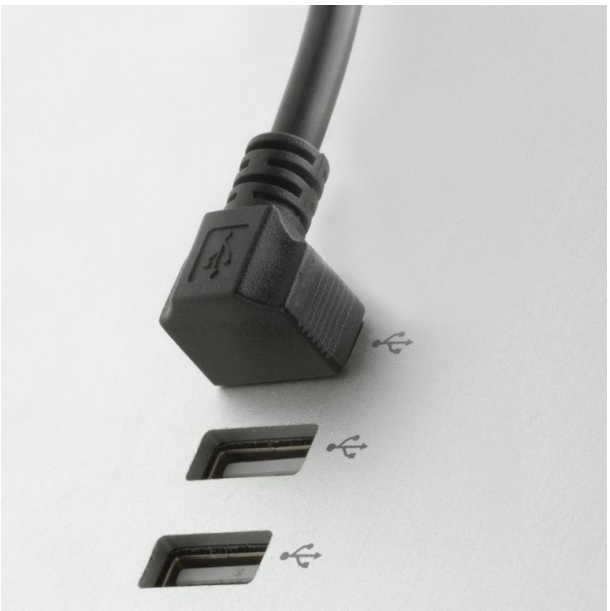

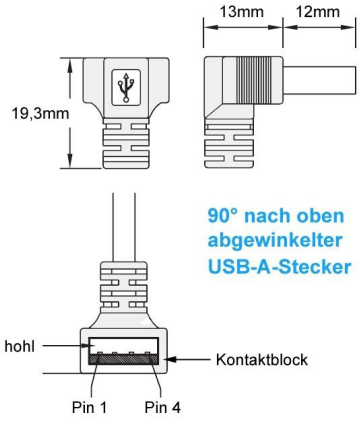
13mm
12mm
19,3mm
90° nach oben
abgewinkelter
USB-A-Stecker
hohl
Kontaktblock
Pin 1
Pin 4

13mm