Rallonge d'alimentation secteur C13 vers C14 180cm

Numéro d'article CKVL-018
Longueur 1800mm

Description du produit

Rallonge d'alimentation secteur C13 vers C14, longueur 1.8m, utilisable internationale, 3 x 0.75mm²

Détails

- câble d'alimentation mâle/femelle C14 vers C13
- longueur : 1,8 mètres | 180cm
- p.ex. comme extension ou p.ex. pour la connexion d'un UPS
- C14 avec 3 broches de contact (IEC 60320, fiche), 10A 250V~
- C13 avec 3 trous de contact (IEC 60320, prise), 10A 250V~
- 3 x 0,75mm² (en fonction de la longueur du câble)
- matériau du câble PVC H05VV-F
- poids : env. 162gr
- couleur : noir
- conforme aux normes CE, WEEE, REACH et RoHS
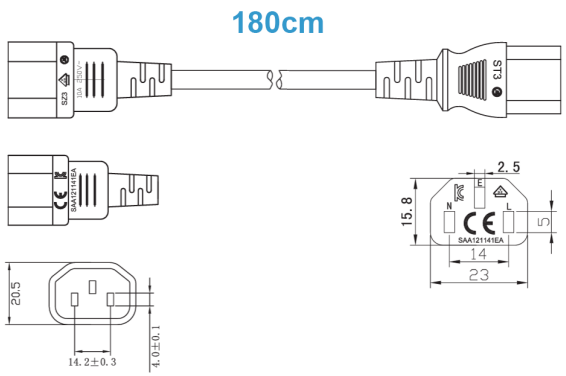
Plus d'images