Câble USB WHITEFLEX flexible + blanc 50cm

Numéro d'article CU-05-WE
Longueur 500mm

Description du produit

Câble USB "WHITEFLEX", 50cm, blanc, pour Mac/PC, cordon très flexible, diamètre seulement 2.9mm, Hi-Speed USB 2.0, connectique: USB à 4 broches type A (mâle) - USB à 4 broches type B (mâle)

Données techniques

- Câble USB
- très court
- longueur totale 50cm (2x prise 5cm + câble 40cm)
- Hi-Speed USB 2.0 (cordon de haute qualité 28AWG1P / 24AWG2C)
- connectique: USB à 4 broches type A mâle - USB à 4 broches type B mâle
- couleur: blanc

Plus d'images

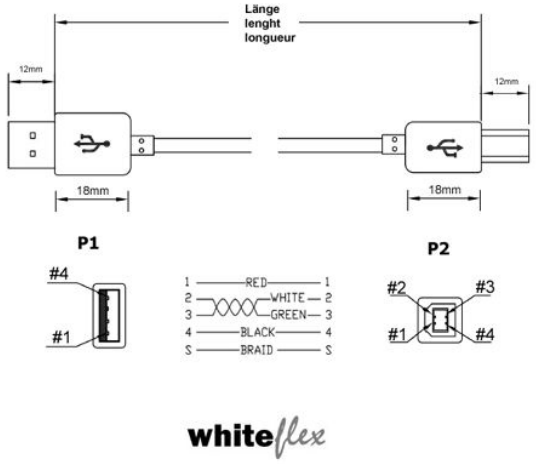

whiteflex.com