Câble série DB9 mâle vers DB9 femelle, 30m, p.ex. pour RS232

Numéro d'article C2-09-30
Longueur 30000mm

Description du produit

Câble sériel DB9, longueur 30m, prise Sub-D 9 femelle - prise Sub-D 9 mâle, cordon série RS232

Informations techniques

- câble série DB9 mâle-femelle
- câble de données p.ex pour RS-232, RS-422 et RS-485
- CONNECTEUR 1 : DSub-9 mâle (fiche DB9, 9 broches)
- CONNECTEUR 2 : DSub-9 femelle (prise DB9, 9 contacts)
- affectation des broches 1-1, 2-2, 3-3, 4-4, 5-5, 6-6, 7-7, 8-8, 9-9, non croisé
- avec vis à tête moletée des deux côtés (y compris fente pour tournevis)
- type de vis UNC 4-40
- le type de filetage UNC 4/40 est la norme internationale du marché pour les câbles série
- fiches de qualité moulées avec une bonne décharge de traction
- matériau du conducteur intérieur : cuivre (non CCA)
- contacts plaqués or
- complètement blindé contre les interférences EMI/RFI extérieures (feuille d'aluminium flexible)
- diamètre extérieur du câble : environ 5 mm
- couleur : gris-beige
- type de câble : câble rond
- autres désignations de produits : Extension DB9, câble d'extension D-SUB 9, DB9mf, connexion RS-232, câble d'interface série RS232
- numéro de tarif cutoms : 85444290
- CE, WEEE (DEEE), conforme à la directive RoHS

Plus d'images

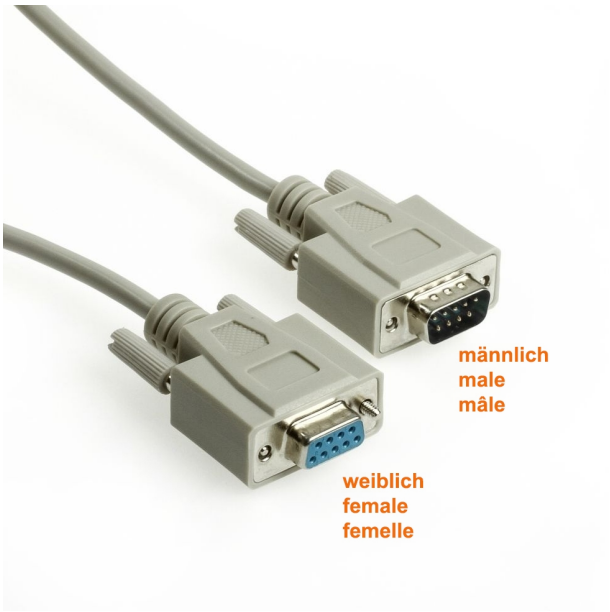

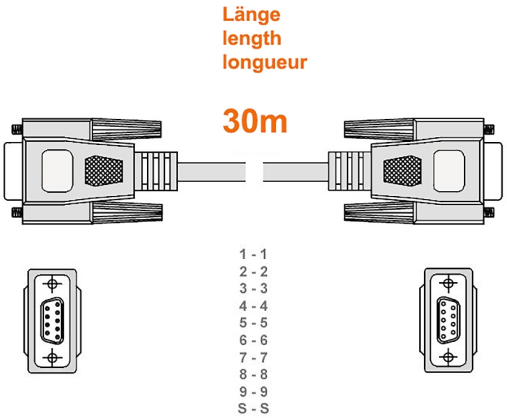

COMPUTER INTERFACE CABLE 30V 80°C